人孔蓋

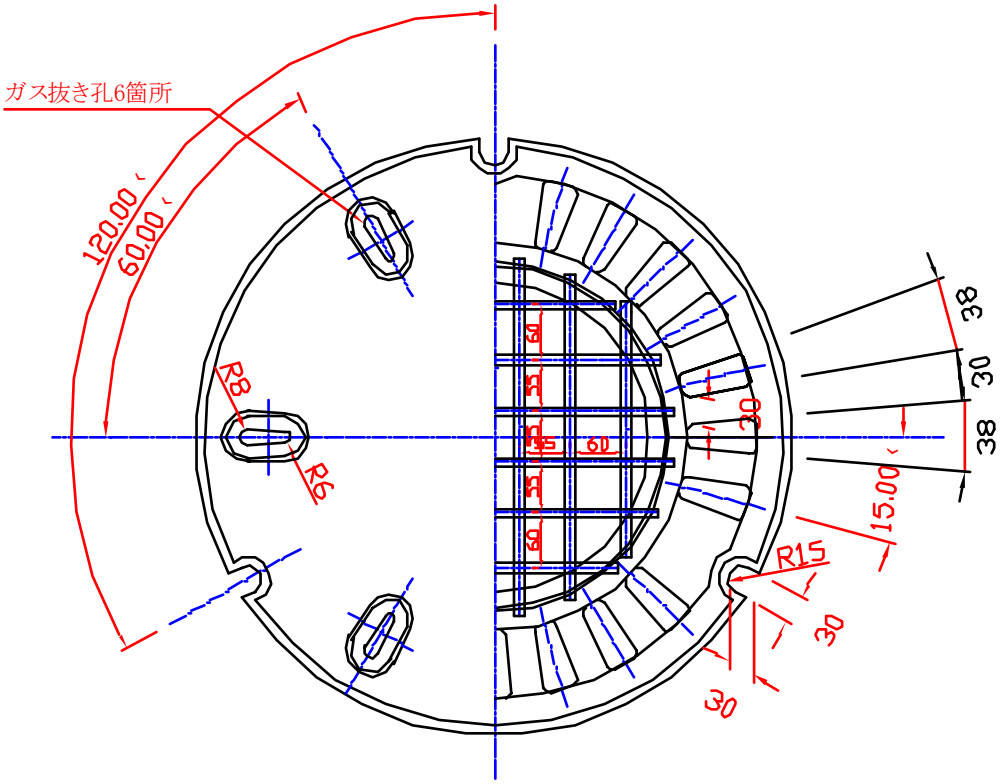
ガス抜き孔6箇所
120.00°
60.00°
R8
R6
60
30
38
30
38
15.00°
R15
30
30

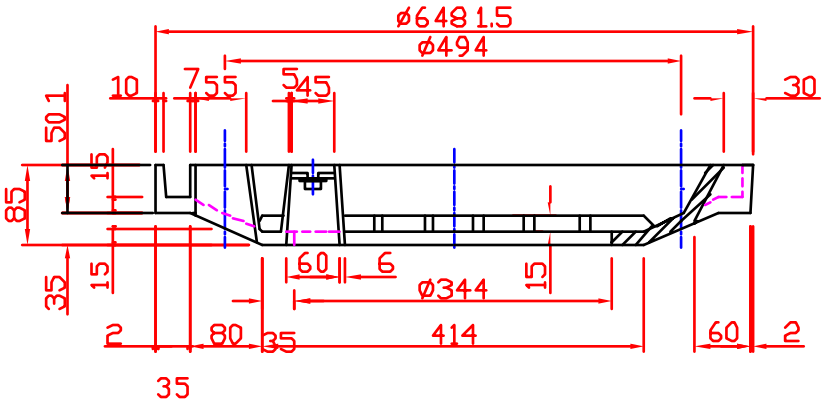
ø648 1.5
ø494
10
7
55
5
45
30
50 1
15
85
35
15
60
6
ø344
15
2
80
35
414
60
2
35